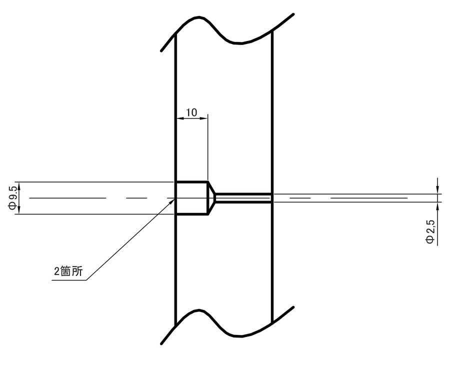
10
Φ9.5
Φ2.5
2箇所
断面 B-B

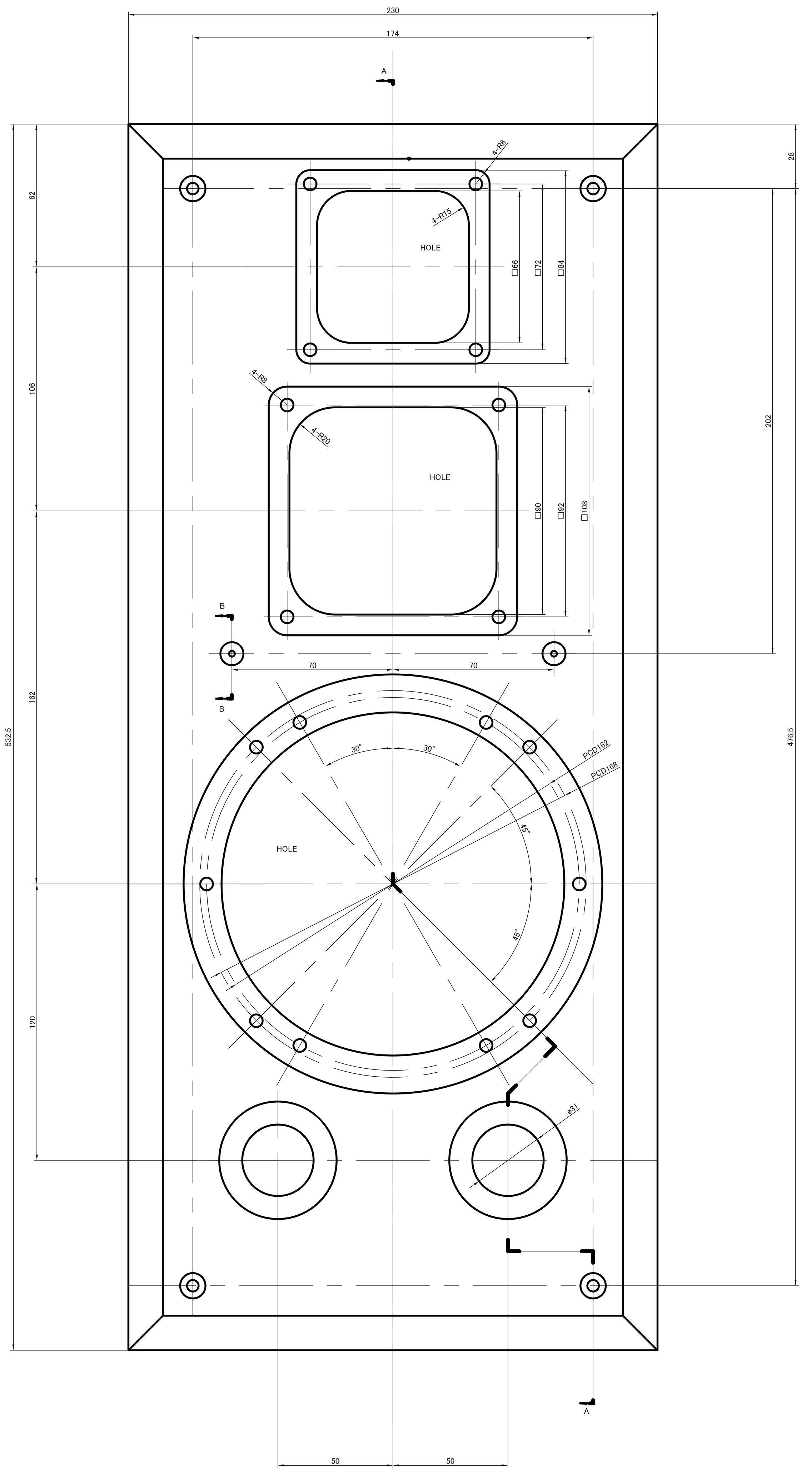
230
174
A
28
62
106
162
120
532.5
476.5
202
4-R6
4-R15
HOLE
□66
□72
□84
4-R8
4-R20
□90
□92
□108
B
70
70
30°
30°
PCD162
PCD168
45°
45°
ø31
50
50

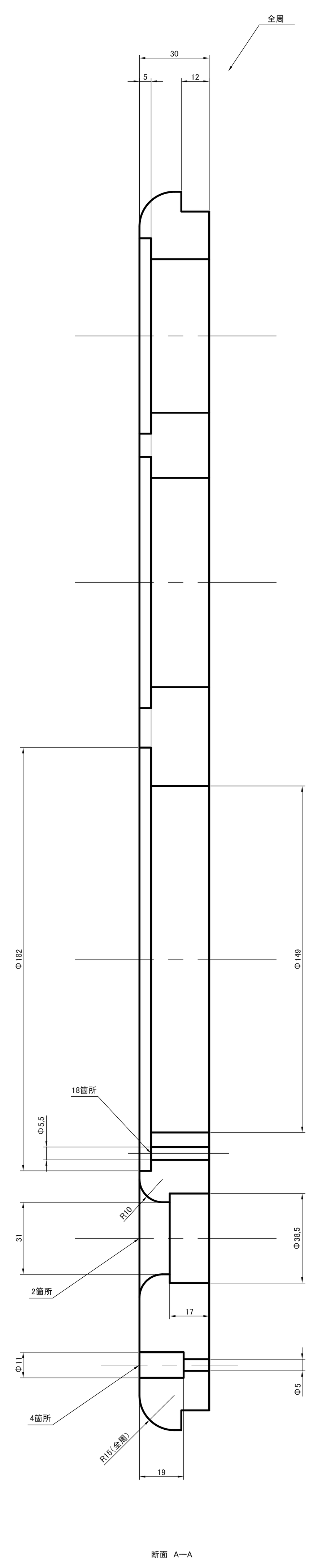
全周
30
5
12
Φ182
Φ149
18箇所
Φ5.5
R10
31
Φ38.5
2箇所
17
Φ11
Φ5
4箇所
R15(全周)
19
断面 A―A

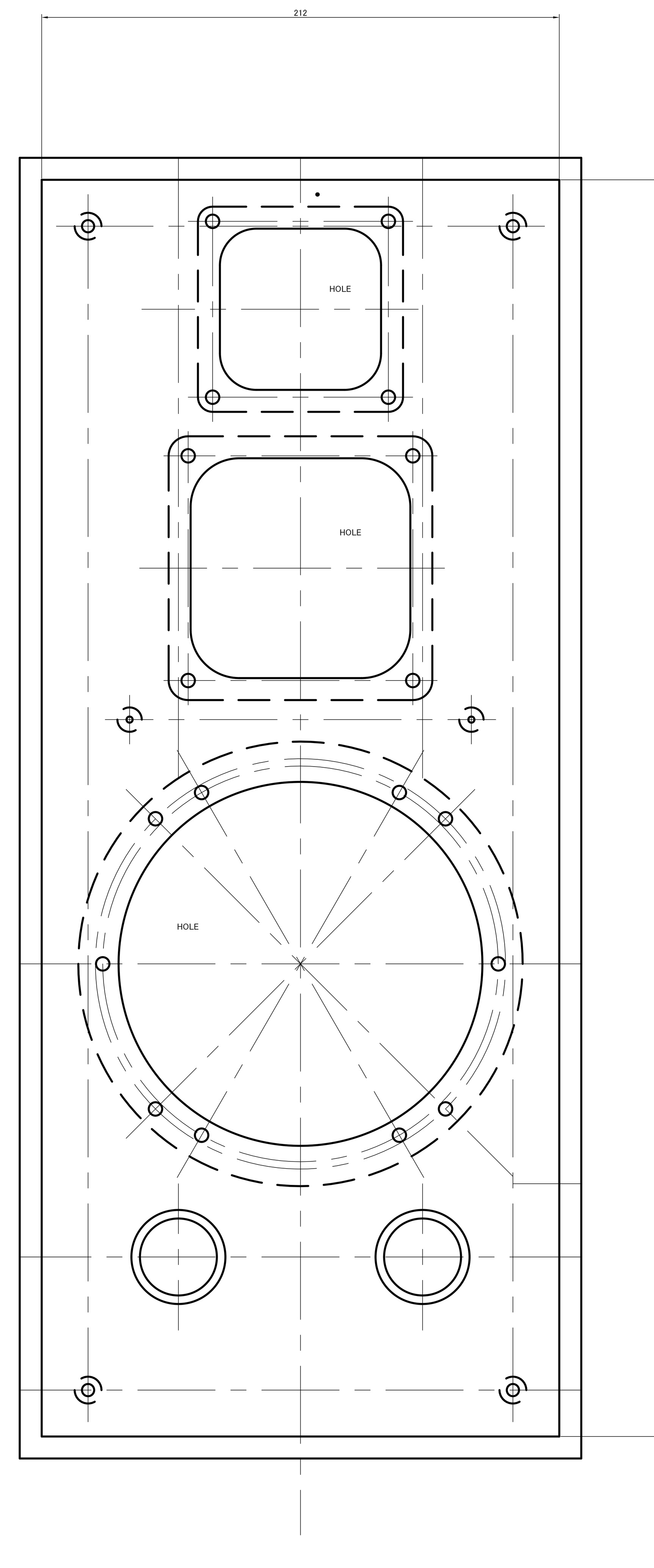
212
HOLE
514.5